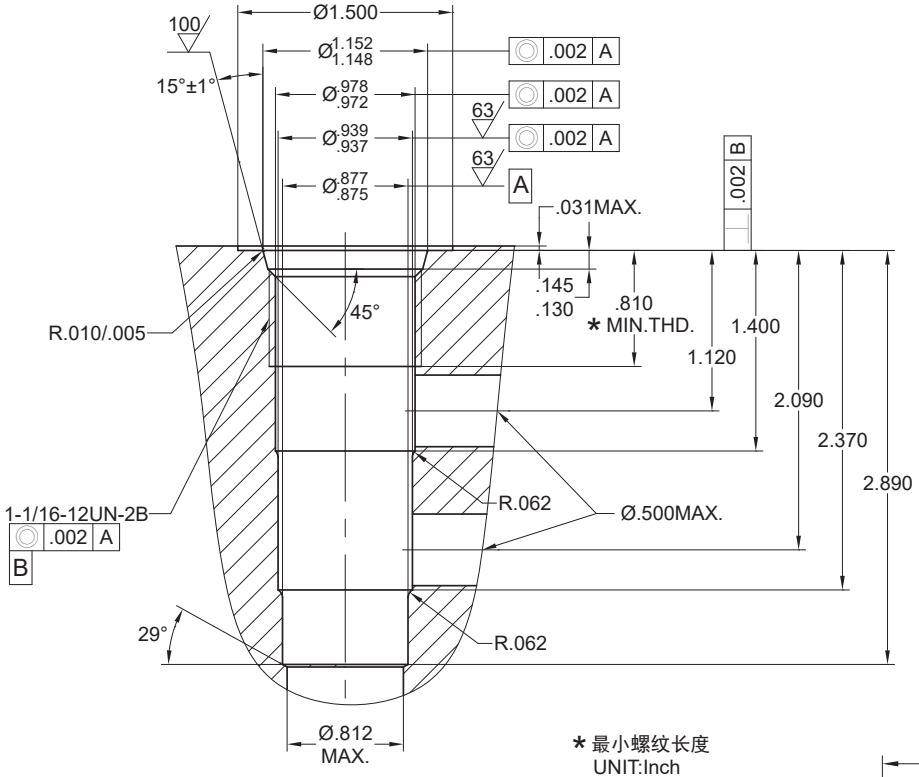

* 最小螺纹长度
UNIT:Inch

CAVITY: 12-3

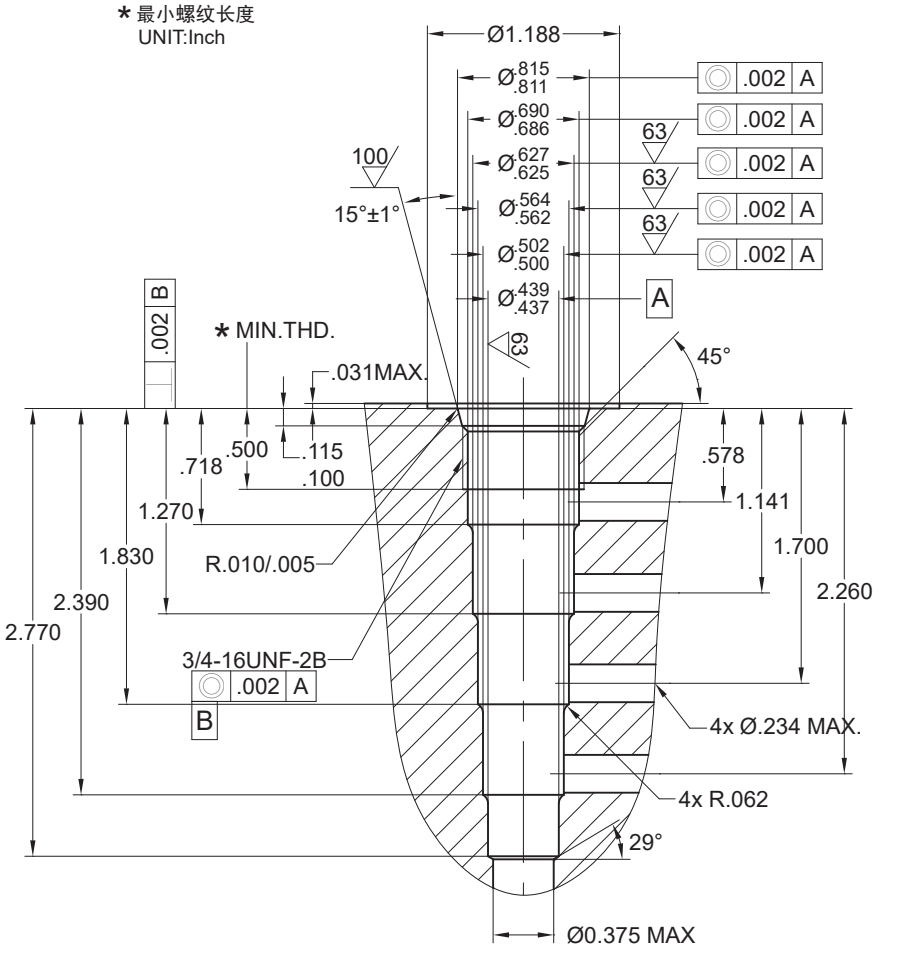

* 最小螺纹长度
UNIT:Inch

CAVITY: 08-5